DOVR/DUVR 直流电压保护继电器

直流电机及直流设备的负载保护

Life Is On | Schneider Electric

DOVR/DUVR

电子式直流(DC)过电压继电器/电子式直流(DC)欠电压继电器

EOCR中国区授权总代理

-
-
- ΘA. , I
- ;
-

r

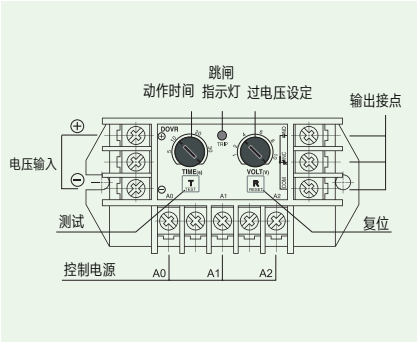

DOVR

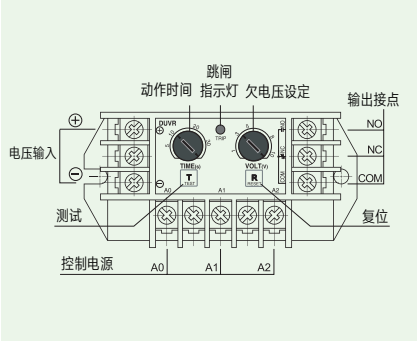

DUVR

保护功能

保护项目	动作时间	
	DOVR	DUVR
过电压	O-TIME	-
欠电压	-	O-TIME

额定规格

功能与特性			额定值	
型号			直流过电压继电器(DOVR)	直流欠电压继电器(DUVR)
电压设定		类型	电压调整范围	设定范围(DUCR)
		10	1~10V	-
		30	3~30V	3~30V
		110	10~110V	20~110V
		220	20~220V	30~220V
		其他	单独订购	0.05~0.8A
时间设定	动作时间	O-TIME	0.2~30秒	
复 位		M	手动(即时)/电动复位	
		A	※自动(立即)复位	
操作电源	电压	220	AC110/220V, 50/60Hz	
		其他	其他电压需单独订购	
辅助触点	结构/额定值	1-SPDT(1C)	AC250V / 3A 电阻负载	
	状态	R 型	非故障安全	
安装方式			面板	

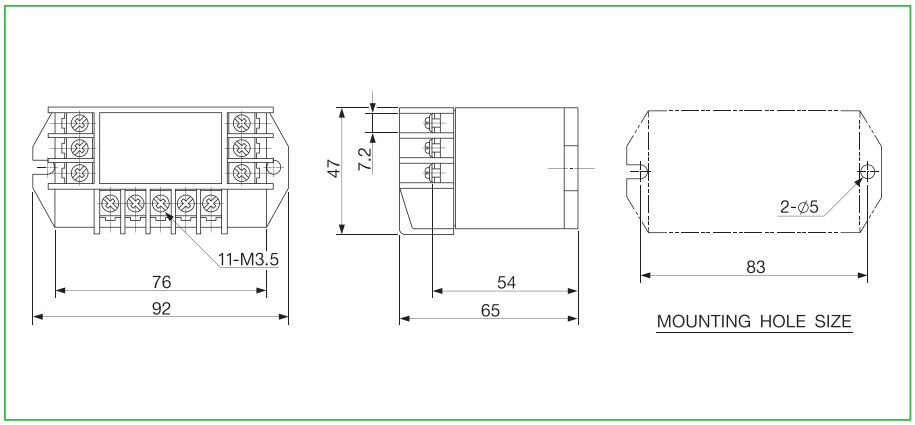

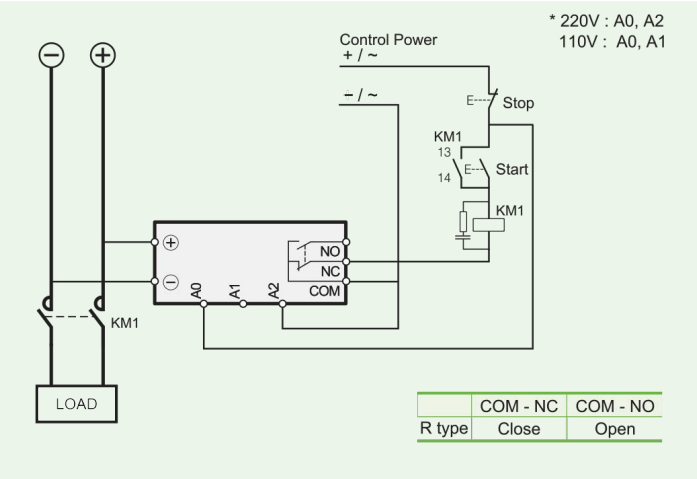

订购规格

	参 考	直接输入电 压[V]	CT	操作电源		复 位	备 注
				电 压[V]	频率[Hz]		
DOVR	-30RY7R	3~30	R	AC110/220V	50/60	自动	仅面板
DUVR	-30RY7R	3~30	R	AC110/220V	50/60	自动	仅面板
	-30RY7M	3~30	R	AC110/220V	50/60	手动	仅面板
	-110RY7R	10~110	R	AC110/220V	50/60	自动	仅面板
	-220RY7R	20~220	R	AC110/220V	50/60	自动	仅面板
	-220RY7M	20~220	R	AC110/220V	50/60	手动	仅面板

订购方法

订购DOVR时

D O V R – 1 1 0 R Y 7 R

❶ ❷ ❸ ❹

❶	输入电压	30	DC3~30V
❷	输出接点状态	R	正常断电
❸	控制电源	Y7	AC110 / 220V(50/60Hz)
❹	复 位	R	自动

订购DUVR时

D U V R – 1 1 0 R Y 7 R

❶ ❷ ❸ ❹

❶	输入电压	30	DC3~30V
		110	DC10~110V
		220	DC20~220V
❷	输出接点状态	R	正常断电
❸	控制电源	Y7	AC110 / 220V(50/60Hz)
❹	复 位	M	手动
		R	自动